SRC012系列
SRC012 Series

SRC012 标准型 Standard Type



外形尺寸 OUTLINE DIMENSION 单位(UNIT) mm

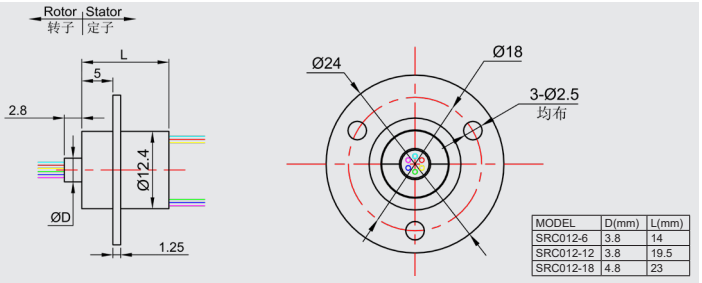

MODEL	D(mm)	L(mm)
SRC012-6	3.8	14
SRC012-12	3.8	19.5
SRC012-18	4.8	23

SRC012 A型法兰反装(A Type Flange reversed)



外形尺寸 OUTLINE DIMENSION 单位(UNIT) mm

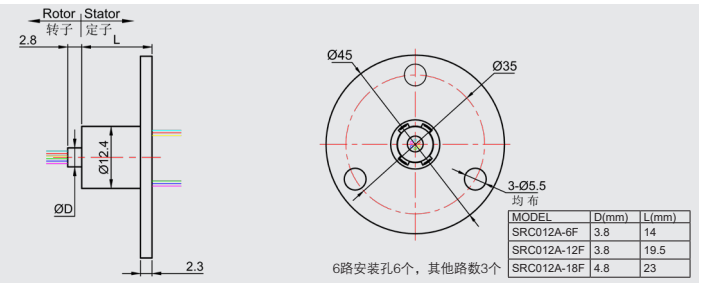

MODEL	D(mm)	L(mm)
SRC012A-6F	3.8	14
SRC012A-12F	3.8	19.5
SRC012A-18F	4.8	23

SRC012 A1型 (A1 Type)



外形尺寸 OUTLINE DIMENSION 单位(UNIT) mm

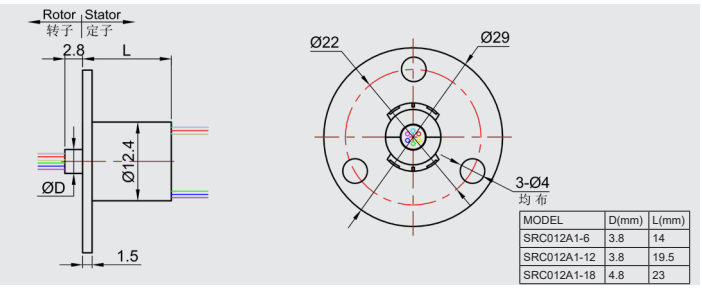

MODEL	D(mm)	L(mm)
SRC012A1-6	3.8	14
SRC012A1-12	3.8	19.5
SRC012A1-18	4.8	23

SRC012 A1型 法兰反装(A1 Type Flange reversed)



外形尺寸 OUTLINE DIMENSION 单位(UNIT) mm

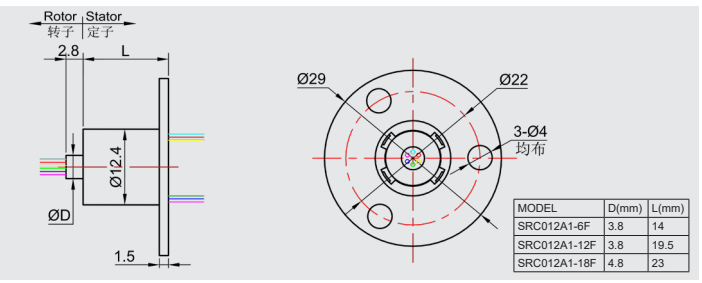

MODEL	D(mm)	L(mm)
SRC012A1-6F	3.8	14
SRC012A1-12F	3.8	19.5
SRC012A1-18F	4.8	23

SRC012 A2-8/6F-KS



外形尺寸 OUTLINE DIMENSION 单位(UNIT) mm

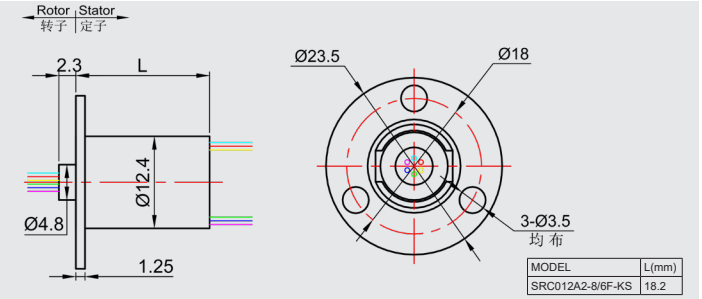

MODEL	L(mm)
SRC012A2-8/6F-KS	18.2

SRC012 A3型法兰反装(A3 Type Flange reversed)



外形尺寸 OUTLINE DIMENSION　单位(UNIT) mm

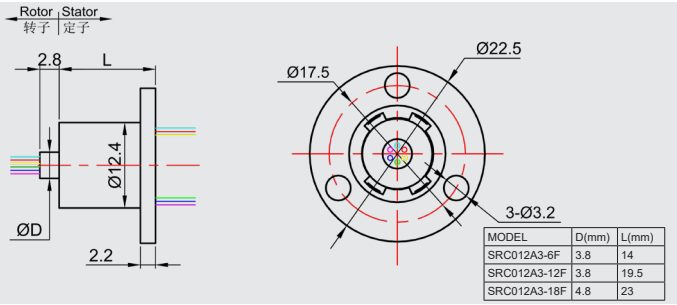

MODEL	D(mm)	L(mm)
SRC012A3-6F	3.8	14
SRC012A3-12F	3.8	19.5
SRC012A3-18F	4.8	23

SRC012 A19型 (A19 Type)



外形尺寸 OUTLINE DIMENSION　单位(UNIT) mm

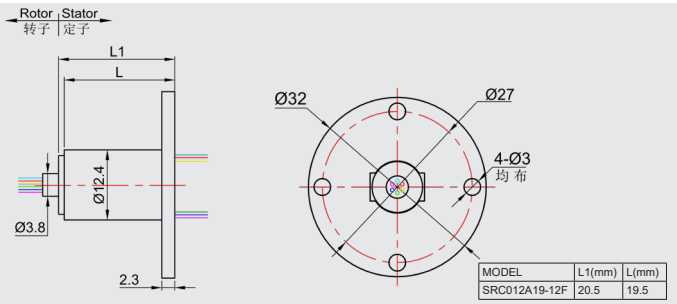

MODEL	L1(mm)	L(mm)
SRC012A19-12F	20.5	19.5

SRC012 A22/A23型 (A22/A23 Type)

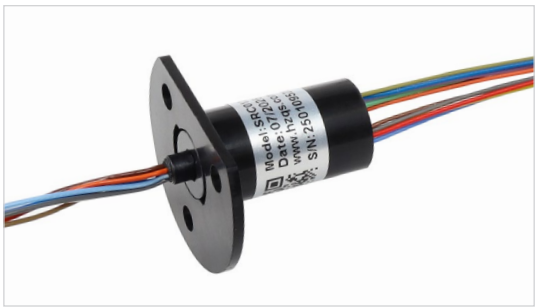

外形尺寸 OUTLINE DIMENSION　单位(UNIT) mm

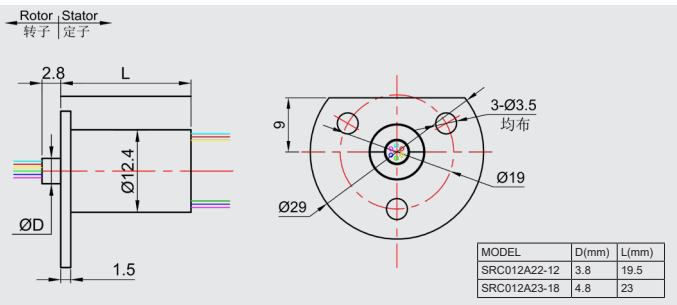

MODEL	D(mm)	L(mm)
SRC012A22-12	3.8	19.5
SRC012A23-18	4.8	23

SRC012 A25型法兰反装 (A25 Type Flange reversed)

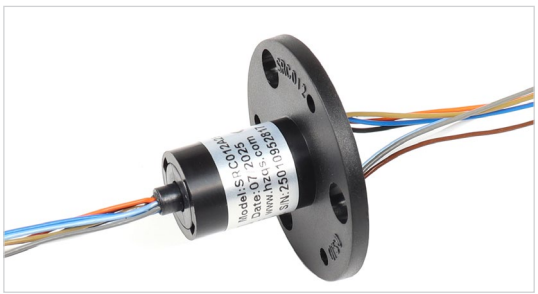

外形尺寸 OUTLINE DIMENSION　单位(UNIT) mm

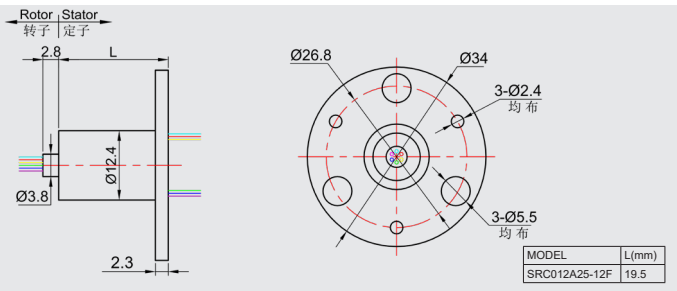

MODEL	L(mm)
SRC012A25-12F	19.5

SRC012 B型 (B Type)

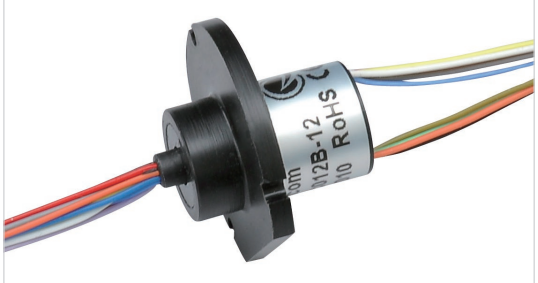

外形尺寸 OUTLINE DIMENSION　单位(UNIT) mm

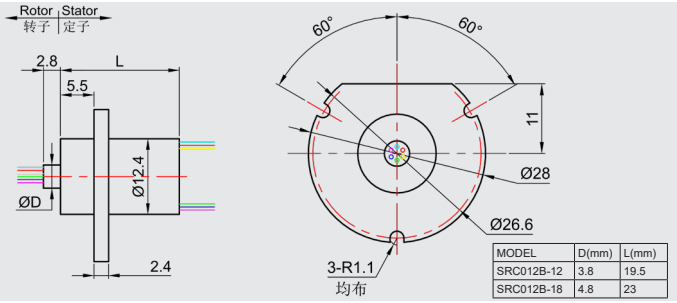

MODEL	D(mm)	L(mm)
SRC012B-12	3.8	19.5
SRC012B-18	4.8	23

SRC012 C型 (C Type)



外形尺寸 OUTLINE DIMENSION 单位(UNIT) mm

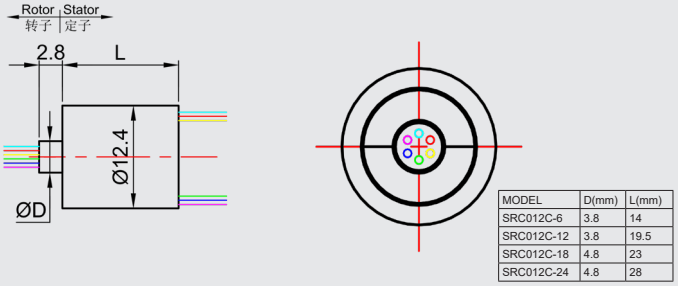

MODEL	D(mm)	L(mm)
SRC012C-6	3.8	14
SRC012C-12	3.8	19.5
SRC012C-18	4.8	23
SRC012C-24	4.8	28

电气技术指标 Electrical Parameter

参数 Specification	数值 Values
额定电压 Rated Voltage	240VDC/240VAC
额定电流 Rated Current	标准每路为2A 2A/ring
导线规格 Lead Size	镀银铁氟龙导线 Silver-plated Teflon wire
导线长度 Lead Length	250mm或根据客户要求提供, 250mm (or as request)
绝缘体强度 Dielectric Strength	500VAC@50Hz，60s
绝缘电阻 Insulation Resistance	1000MΩ/500VDC
动态电阻变化值Electrical Noise	<0.01Ω

机械技术指标 Mechanical Parameter

参数 Specification	数值 Values
工作速度 Operating Speed	0~250rpm
工作温度 Temperature Range	-20℃ - +80℃
工作湿度 Operating Humidity	60%RH 或更高 60%RH or higher
接触材料 Contact Material	贵金属 Precious Metals
壳体材料 Housing Material	工程塑料 Engineering Plastics

导线色码表 Lead Color Code

环道	1	2	3	4	5	6	7	8
颜色	红RED	绿GRN	黄YEL	紫PUP	灰GRY	黑BLK	蓝BLU	深蓝DBLU
环道	9	10	11	12	13	14	15	16
颜色	棕BRN	橙ORN	白 WHT	土黄KHK	白-红 WHT-RED	白-黑 WHT-BLK	白-蓝 WHT-BLU	白-紫 WHT-PUP
环道	17	18	19	20	21	22	23	24
颜色	白-棕 WHT-BRN	白-绿 WHT-GRN	白-橙 WHT-ORN	白-黄 WHT-YEL	白-灰 WHT-GRY	黑-红 BLK-RED	黑-蓝 BLK-BLU	黄-绿 YEL-GRN

SRC012-8	1. 灰GRY	2. 黑BLK	3. 蓝BLU	4. 深蓝DBLU	5. 棕BRN	6. 橙ORN	7. 白WHT	8. 土黄KHK

注：8路环道导线颜色与其他同型号不同，后缀F为法兰反装类型，图纸以实际为准