PROSPER
全 盛 机 电

中国风电滑环领导品牌

The Leader of Wind Power Slip Ring in China



旋转无限制 专业解决方案提供商 Freely 360° continuous rotation, The professional solution supplier

风电滑环分册

Wind Power Slip Ring Brochure

杭州全盛机电科技有限公司

Hangzhou Prosper Mechanical & Electrical Technology Co.，Ltd


全盛机电
全盛机电
全盛产业园


PROSPER
全盛机电
杭州全盛机电科技有限公司




FEELER



企业简介
BRIEF INTRODUCTION

杭州全盛机电科技有限公司创立于2003年，是专业从事精密导电滑环及控制杆研发、生产和销售为一体的高新技术企业。公司位于国家级开发区---杭州余杭经济技术开发区全盛产业园，占地25亩,员工500多人。公司具有雄厚的研发设计能力，现拥有五十多项发明和实用新型专利，并与国内外众多著名的企业和科研院所有着长期而广泛的合作，2013年被评为国家高新技术企业，是中国精密导电滑环行业的领跑者。

公司生产的精密导电滑环广泛应用于安防监控、雷达天线、航空航天、风力发电、机器人、医疗设备、包装机械、灌装设备及工程机械等行业，致力于为客户提供无限制旋转连接传输解决方案及高性价比产品。我们不仅可以提供通用导电滑环，还可以根据客户不同的技术要求，设计和生产各种多通道、大电流、高电压、高转速、高频率等及集电、气液、光纤通信于一体的复杂组合滑环。

公司已通过ISO9001：2015质量管理体系认证及ISO14001：2015环境管理体系认证，公司获得了军委装备发展部颁发的装备承制单位注册证书。产品已通过欧盟CE认证、RoHS认证和REACH认证。销售市场覆盖全国各省（自治区），并在国外设有十多个销售机构，产品出口世界50多个国家，为中国航天、中国电子集团、中国兵器集团、中国船舶重工、中国科学院、华为、海康威视、浙江大华、新疆金风、远景能源、上海电气、东方电气、德国博世、德国西门子、瑞士ABB、法国施耐德、韩国三星和LG、日本松下等世界知名公司和科研院所提供产品和技术服务，并为世界知名滑环厂家提供OEM和ODM。

全盛机电秉承“诚信、协作、务实、创新”的企业精神，以“立足国内，放眼世界，打造世界知名品牌”为企业愿景，矢志成为具有高度社会责任感、全球卓越的专业滑环公司。

Hangzhou Prosper Mechanical & Electrical Technology Co., Ltd., the earliest professional manufacturer of precision slip rings and joysticks, was established in the year of 2003, Quansheng industrial park located in linping Economic & Development Area, with totally more than 500 employees and 16666 square meter plant area. We have more than fifty types of patented products which fill the gap in our domestic market and have established extensive and long-term cooperation with many domestic institutes, and own a skilled management team, advanced technology, first-class production & inspection equipments, as well as a strict quality control system. In 2013, we are awarded as China National High-tech enterprise and the leader of the slip ring industry in China domestic market.

Our slip rings and joysticks are widely adopted in civil and military fields ranging from CCTV security, radar systems, aviation, wind power, robots, medical equipments, package machines, filling machinery, building construction heavy equipments etc. Prosper team are devoted to supply our customer the most suitable solutions and products of 360 degree freely rotation requests. Besides the power & signal combined slip rings, it also supplies multi-circuits, high current, high voltage, high speed, high frequency rotary joints and Hydraulic/pneumatic/encoder hybrid slip rings.

Hangzhou Prosper has obtained certificates of ISO9001：2015 and ISO14001：2015, our products conformity with CE, ROHS, MSDS.. Our market covers more than thirty provinces in China domestic, and We also have many sales distributors abroad in more than 50 countries. We offer products and technology service to many well-known companies, such as Bosch, Siemens, ABB, Schneider, Samsung, Panasonic, CASC , Chinese Academy of Sciences, Hikvision, etc. We also provide both OEM and ODM services for world famous brands and customers.

Integrity, collaboration, pragmatism, innovation is our company spirit, and our vision is “based on domestic market, looking for world popularity, to be a world-renowned brand”, We devoted to be a well-known slip ring company with high social responsibility.

企业愿景
立足国内、放眼世界、打造世界知名品牌

企业宗旨
服务客户、造福员工、创造财富、奉献社会

企业精神
诚信、协作、务实、创新

Company Vision
based on home market, looking for world popularity, to build a world-renowned brand

Company purpose
Serve customers, benefit employees, create wealth, contribute society

Company Spirit
Integrity, collaboration, pragmatism, innovation

质量目标
客户满意率≥98%
客户投诉、退货率≤2‰

质量方针
顾客为首、质量为先、追求卓越、全员参与

Quality Goal
Customer satisfaction rate ≥98%
Customer complaints & returns rate ≤2‰

Quality Policy
Customer First, Quality Foremost, Pursuing Excellence, Total Involvement

目录
CONTENTS

企业简介
Brief Introduction 003

研发检测
RD & Testing 005

公司认证
Company Certified 006

一、兆瓦级风电变桨滑环 Slip Rings for MW Wind Turbine 007
SRW120系列 SRW120 Series 008
SRW140系列 SRW140 Series 009
SRW155系列 SRW155 Series 009
SRW190系列 SRW190 Series 013
SRW203系列 SRW203 Series 013

二、电励磁型风电滑环 Electrical excitation wind turbine slip ring 014
三、海上风电滑环 Offshore wind turbine slip ring 014
四、加热除冰型风电滑环 Heating & deicing wind turbine slip ring 015



研发检测
RD & Testing

专业制造，二十来年实践探索，几十道工序的现场经验，日积月累的创新，处处凸显全盛机电科技的专业境界。

全盛建立了实力雄厚的产品研发中心，配置了现代化的软、硬件，拥有专业的科研设计队伍，每年向市场投入大量品质卓越的新产品。全盛实施不断创新，持续改进战略，全力推行国际ISO9001质量管理体系，选料严格，做工精细，真正引领行业潮流。

Prosper has more than 20 years rich experiences of slip rings research and development, production, testing and inspection in China , each process are most professional
Prosper set up a professional research center and lab, it equipped with advanced professional hard ware devices and soft ware. We also owned a rich experience and professional research team and launched many new slip rings to the market in different application each year.
Prosper passed ISO9001 Quality control system; we have a very strict material quality control system and also workman ship control in each process. To keep innovation and keeping improvements is our strategy of the quality.

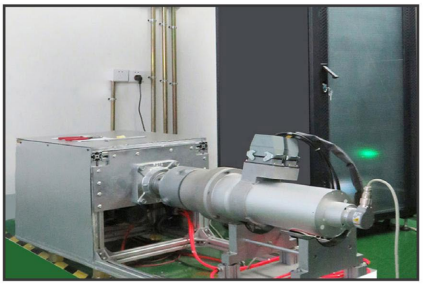

风电滑环检测系统 Test System



盐雾试验箱 Salt spray text chamber



外太空模拟实验舱 Vacuum tank



影像测量仪 Measuring Test

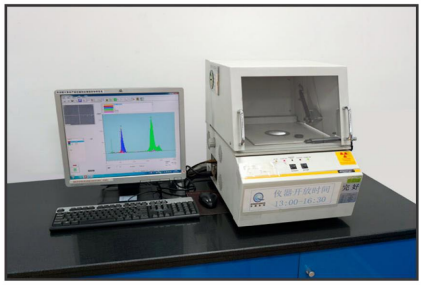

X射线电镀层测厚仪
X-ray fluorescence thickness gauge



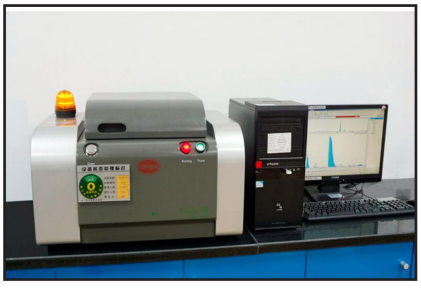

RoHS检测仪 RoHS Tester



X荧光测试仪 Skyray Instrument

恒温恒湿试验箱
Temperature and humidity chamber

PROSPER


高新技术企业
证书
企业名称：杭州全盛机电科技有限公司
证书编号：GR202233003854
发证日期：2022 年 12 月 24 日
有效期：三年
批准机关：


发明专利证书


发明专利证书


全盛精密导电滑环
杭州市企业高新技术研究开发中心
杭州市科学技术委员会
二〇一三年十二月


Certificate of Compliance
EC Council Directive 2014/35/EU
Low Voltage Directive


Certificate of Compliance
EC Council Directive 2014/30/EU
Electromagnetic Compatibility

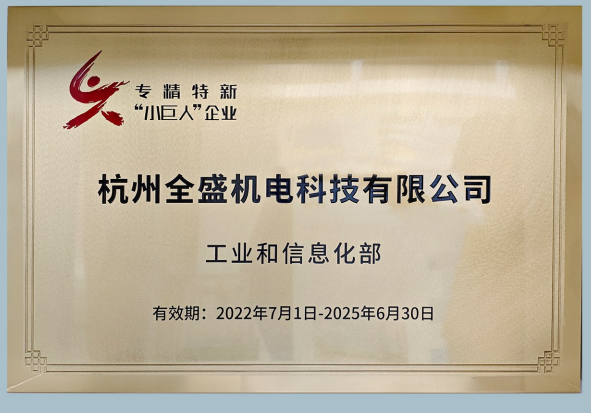
专精特新
“小巨人”企业
杭州全盛机电科技有限公司
工业和信息化部
有效期：2022年7月1日-2025年6月30日


北京航协认证中心有限责任公司
质量管理体系认证证书
杭州全盛机电科技有限公司


北京航协认证中心有限责任公司
环境管理体系认证证书
杭州全盛机电科技有限公司

兆瓦级风电变桨滑环

Slip Rings for MW Wind Turbine

特点 Features

- 采用先进的贵金属合金束刷丝技术，免维护，无需润滑油
  The slip rings use precious gold alloy material and fiber brush technology, it nearly free maintain &without lubrication
- 弹性多触点接触，有效避免信号瞬断
  Multi flexible brush points contact on each ring, signals without interrupt
- 采用信号隔腔结构，提升信号抗干扰能力
  Innovation design to separate the power channel and signal channel inside, improved the anti–interference ability
- 稳定高效的电流传输能力，电流损耗小，抗冲击电流能力强
  It has stable and high efficiency power transmission rate, lower power loss, strong ability of bear current shock
- 多轴承排布，完全满足抗冲击振动要求
  Parallel bearing design; fully meet the requirements of shock and vibration
- 防护等级可达IP 65
  Protection IP65
- 可承受3倍@10s瞬间电流
  Can bear 3 times rated current shock @10s

可选项 Optionals

- 通道数 Number of Channels
- 外形尺寸 Dimensions
- 壳体材料 Housing material
- 安装接口形式 Mounting flange
- 工作电流、电压 Operation current, voltage
- 编码器类型 Encoder type
- 电气接口形式 Connector way
- 防腐等级C3或C4
  Anti–corrosion degree C3 or C4
- 恒温加热系统 Constant heating sysem
- 海拔高度 Altitude
- 加热除冰通道 Heating deicing channel

机械技术指标 Mechanical data

参数 Specification	数值 Values
工作速度 Operating Speed	0~50 rpm
工作温度 Operating Temperature	–40℃~+70℃
工作场所 Operating Sites	有盐雾、沙尘及雷电的场所 Sites with sea salty fog, sand and dust and thunder
工作寿命 Life Cycle	1.5亿转或20年 150million revolutions or 20 years
防护等级 Protection Level	IP65(max)

电气技术指标 Electrical data

参数 Specification	数值 Values	
额定电压 Rated Voltage	动力环 Power	变桨环道：0–600VAC / VDC Variable pitch circuits：0–600VAC / VDC 励磁环道：0–1200VAC / VDC （可选） Excitation circuits：0–1200VAC / VDC (Optional) 加热除冰环道：0–690VAC/VDC （可选） Heating &deicing circuits：0–690VAC/VDC (Optional)
	信号环 Signal	0–300VDC
额定电流 Rated Current	动力环 Power	变桨环道：0–200A Variable pitch circuits：0–200A 励磁环道：0–200A （可选） Excitation circuits：0–200A 加热除冰环道：0–250A （可选） Heating &deicing circuits:0–250A
	信号环 Signal	可传输Profibus，CANbus，Fast Ethemet等 Able to transmit Profibus, CAN–BUS and Fast Ethemet
绝缘体强度 Dielectric Strength	动力环 Power	变桨环道：2500VAC@50Hz，60s Variable pitch circuits：2500VAC@50Hz，60s 励磁环道：4000VAC@50Hz，60s （可选） Excitation circuits：4000VAC@50Hz，60s (Optional) 加热除冰环道：3000VAC@50Hz，60s （可选） Heating &deicing circuits:：3000VAC@50Hz，60s (Optional)
	信号环 Signal	500VAC@50Hz，60s；
绝缘电阻 Insulation Resistance	动力环 Power	≥1000MΩ/2000VDC
	信号环 Signal	≥500MΩ/500VDC
动态接触电阻变化值 Electrical Noise		≤0.01Ω

SRW120系列风电滑环
SRW120 Series slip ring for Wind turbine

SRW120–N–1.5MW–MY
（适用于明阳1.5MW ）



SRW120–N–1.5MW–JF
（适用于金风1.5MW ）



SRW135/140系列风电滑环
SRW140 Series slip ring for Wind turbine

SRW135–N–2.0MW–NC
（适用于南车2.0MW）

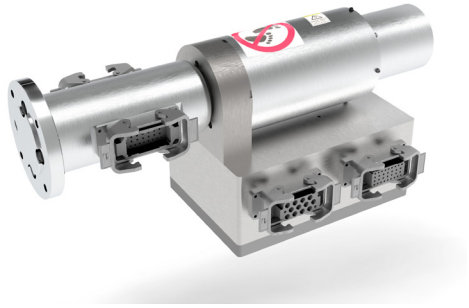

SRW140–N–1.5MW–HR
（适用于华锐1.5MW）

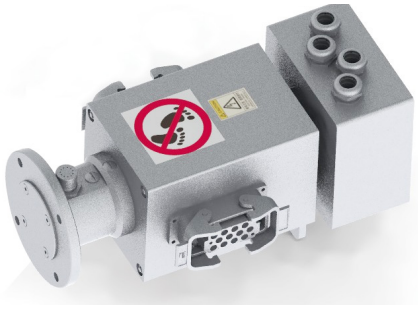

SRW155系列风电滑环
SRW155 Series slip ring for Wind turbine

SRW155–N–1.5MW–HL
（适用于华锐1.5MW）

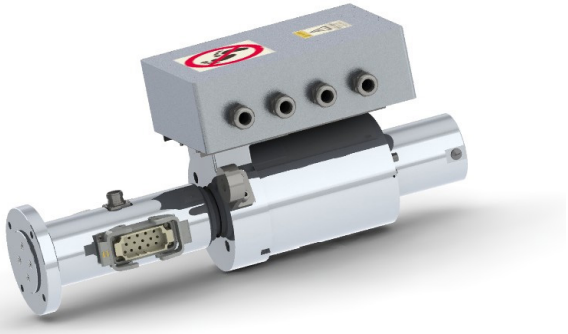

SRW155–N–1.5MW–DQ
（适用于东气、运达双馈1.5MW）

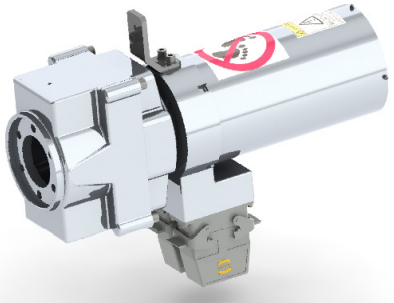

SRW155–N–2.5MW–DQ
（适用于东气直驱2.5MW、1.5MW）



SRW155–N–2.0MW–DQ
（适用于东气双馈2.0MW）

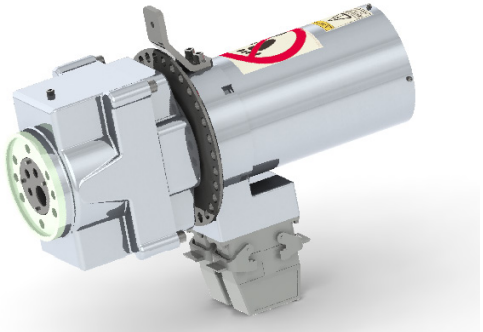

SRW155系列风电滑环
SRW155 Series slip ring for Wind turbine

SRW155–N–1.5MW–UP
（适用于联合动力1.5MW）

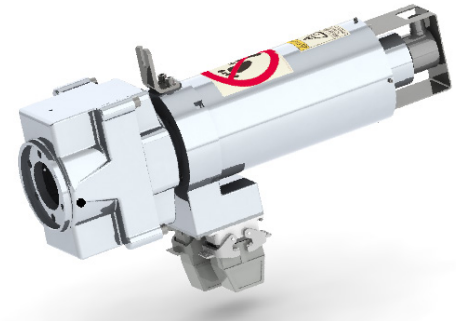

SRW155–N–2.0MW–UP
（适用于联合动力2.0MW）



SRW155–X–2.0MW–HY
（适用于华仪2.0MW 通用型）



SRW155–N–1.5MW–HY
（适用于华仪1.5MW 通用型）

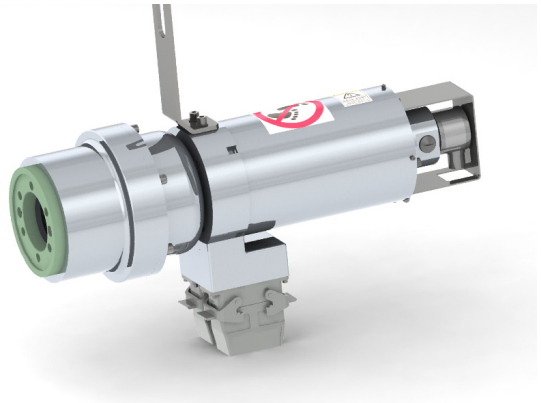

SRW155–N–2.0MW–YD
（适用于运达2.0MW）

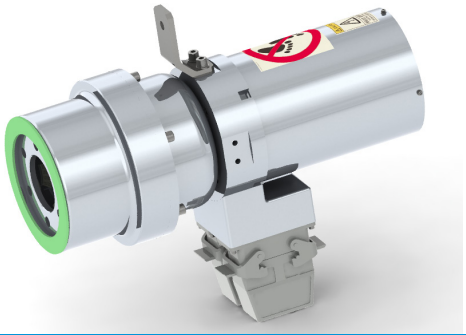

SRW155–N–2.0MW–SD
（适用于上电2.0MW）

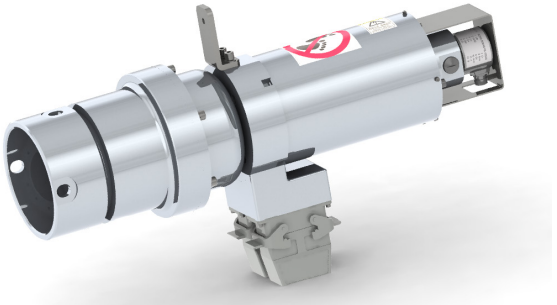

SRW155系列风电滑环
SRW155 Series slip ring for Wind turbine

SRW135–N–2.0MW–YJ
（适用于远景2.0MW）

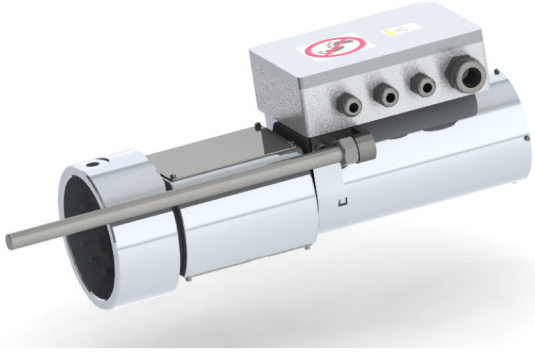

SRW155–N–2.5MW–JF
（适用于金风2.5MW）

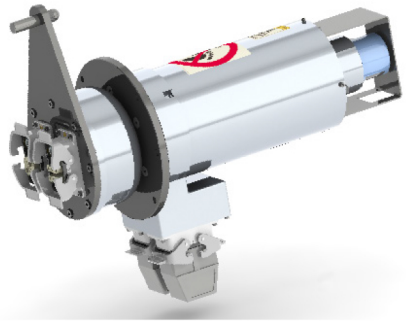

SRW155–N–3.0MW–JF
（适用于金风3.0MW）

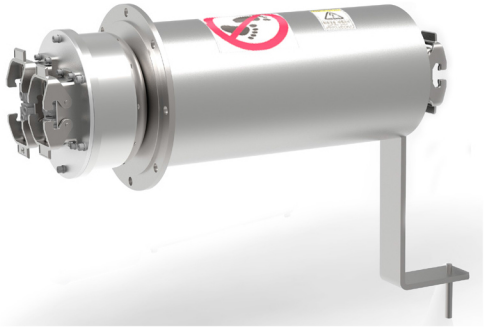

SRW155–N–2.0MW–JF
（适用于金风2.0MW）

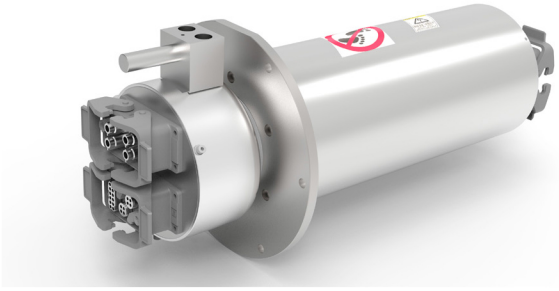

SRW155–N–2.0MW–NC
（适用于南车2.0MW）

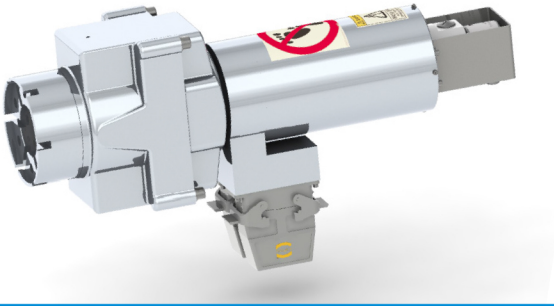

SRW155–N–3.0MW–NC
（适用于南车3.0MW）

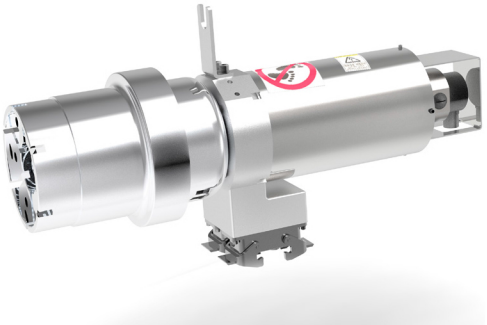

SRW155系列风电滑环
SRW155 Series slip ring for Wind turbine

SRW155–N–1.5MW–WY
（适用于万源1.5MW）

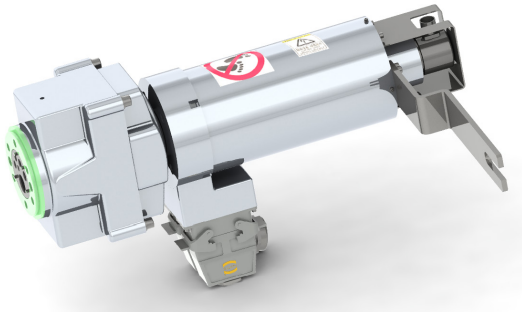

SRW155–N–2.0MW–JH
（适用于久和2.0MW）

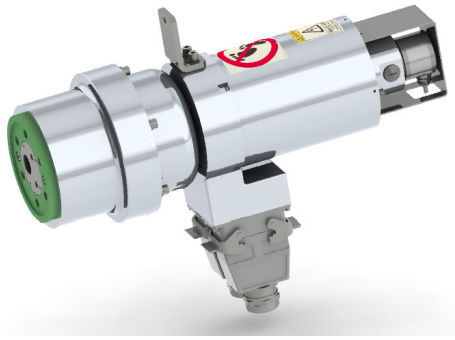

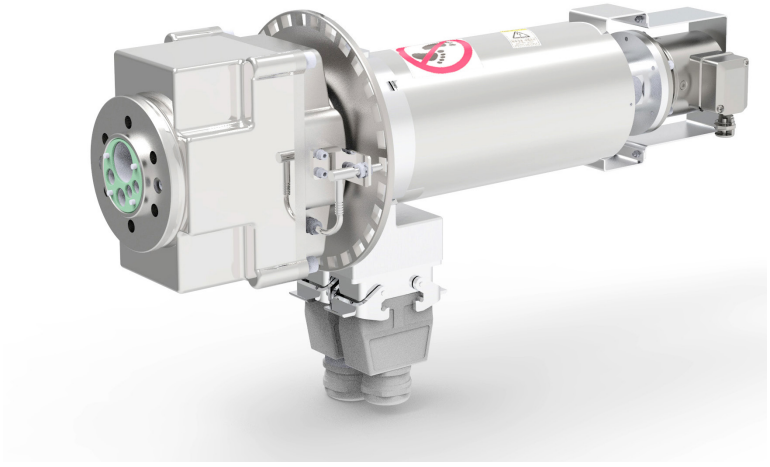

SRW155–N–3.0MW–DQ
（适用于东气3.0MW）

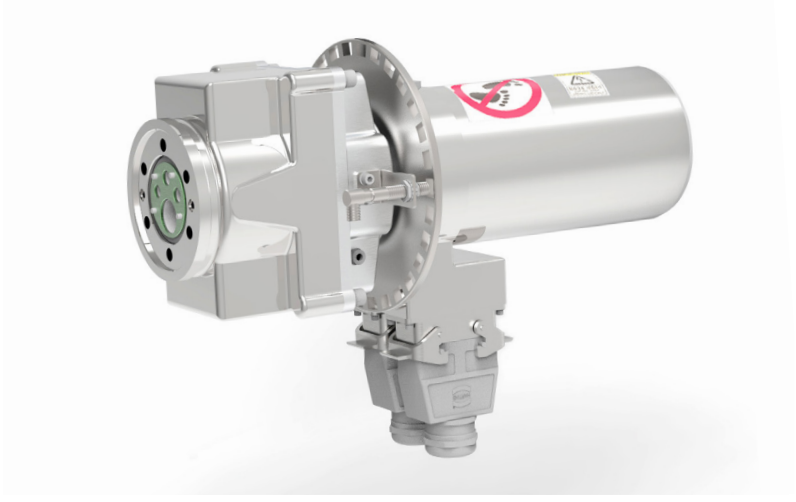

SRW155–N–2.0MW–DQ
（适用于东气2.0MW）

SRW155–N–1.25MW–SSL
（适用于苏世兰1.25MW）

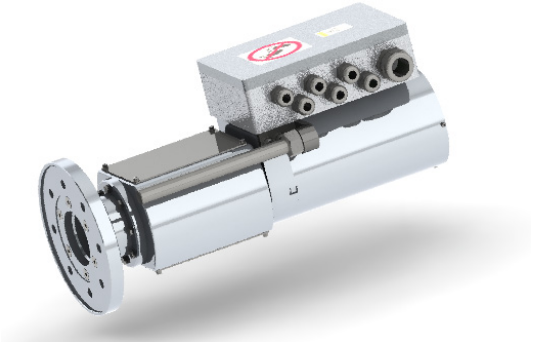

SRW155–N–3.0MW–1Y
（适用于明阳3.0MW）

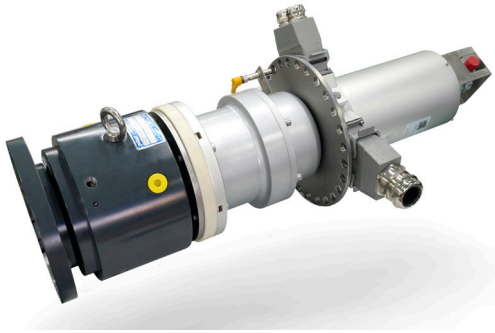

SRW190系列风电滑环
SRW190 Series slip ring for Wind turbine

SRW190–N–2.0MW–XD
（适用于湘电2.0MW 通用型）

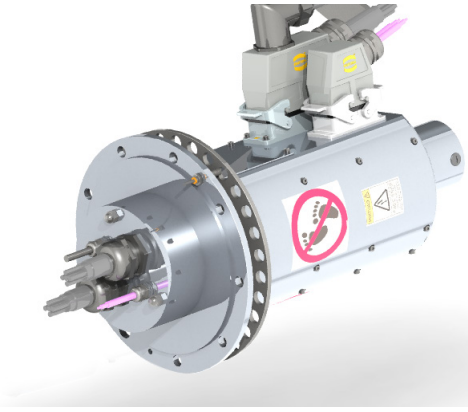

SRW190–N–3.0MW–WY
（适用于万源3.0MW）

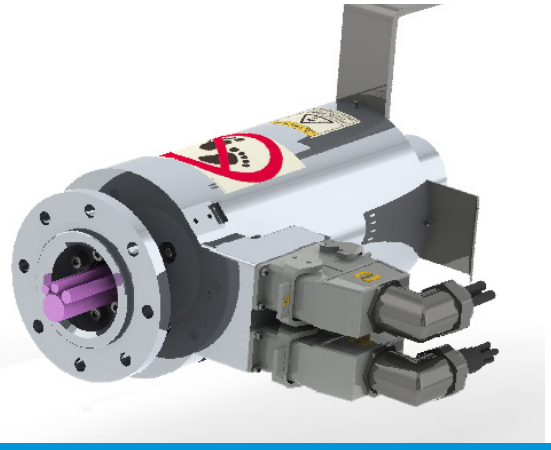

SRW203系列风电滑环
SRW203 Series slip ring for Wind turbine

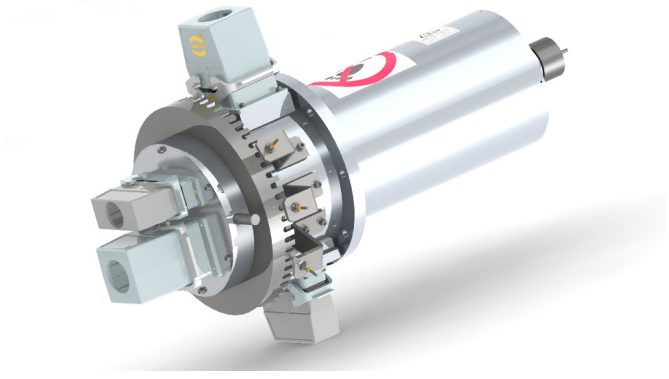

SRW203–N–5.0MW–XD
（适用于湘电5.0MW）

电励磁型
Electrical excitation wind turbine slip ring

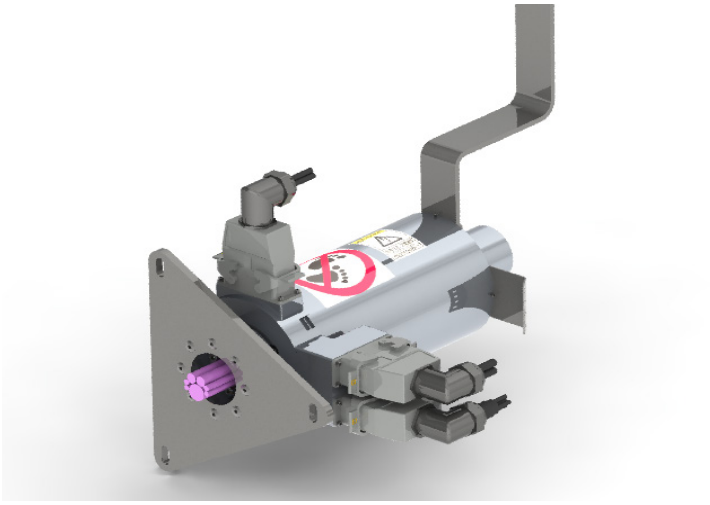

SRW190–N–L–2.0MW–WY
（适用于万源2.0MW）

海上风电滑环
Offshore wind turbine slip ring



SRW155–N–6.0MW–SD
（适用于上海电气6.0MW）

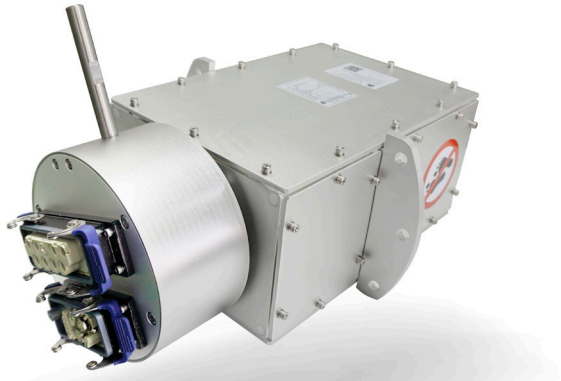

SRW320–23–5.0MW–XD
（适用于湘电4.0MW,5.0MW）

桨叶加热除冰型
Heating &deicing wind turbine slip ring

SRW203–N–2.5MW–DQ
（适用于东气2.5MW）



SRW190–N–2.0MW–XD
（适用于湘电2.0MW）

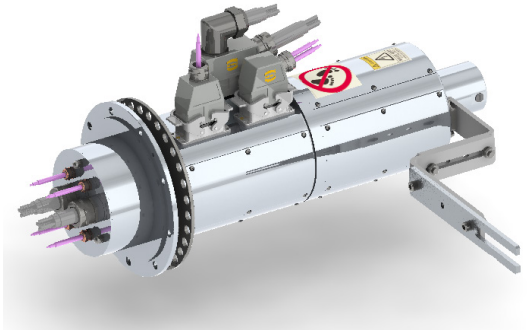

SRW203–N–5.0MW–XD
（适用于湘电5.0MW）



SRW190–32–3.4MW
（适用于湘电3.4MW）

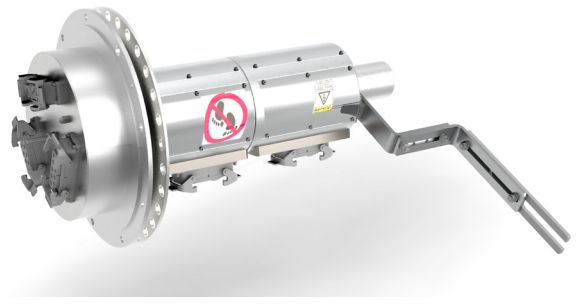

SRW203–N–2.5MW–DQ
（适用于东气2.5MW）

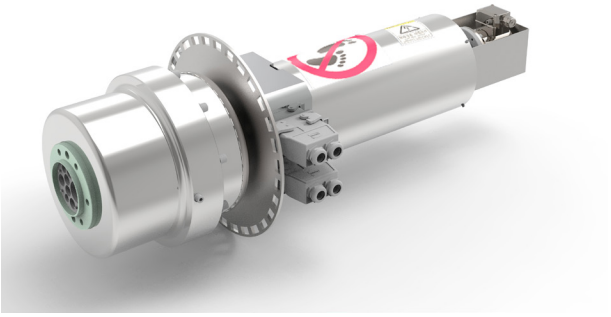

SRW190–27–NC
（适用于南车2.0MW,3.0MW）

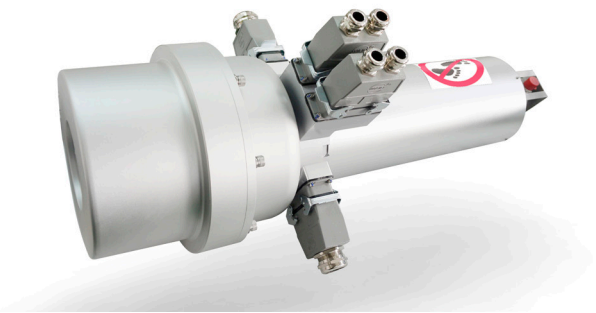

2024年第五版

扫一扫进官网

PROSPER
全 盛 机 电

杭州全盛机电科技有限公司
Hangzhou Prosper Mechanical & Electrical Technology Co., Ltd.
地址：杭州市临平区顺风路518号全盛产业园
ADD：Quansheng Industrial Park, #518 Shunfeng Road, linping Area, Hangzhou, China
电话：0571-86496782(国内销售总机)，TEL:+86-571-86554726(Overseas sales Dept.)
传真：0571-86496785
网址：www.hzqs.com , Email：sales@hzqs.com